Diese Zeichnung ist unser Eigentum. Sie darf ohne unsere ausdrückliche Zustimmung weder vervielfältigt noch dritten Personen zugänglich gemacht werden. Zuwiderhandlungen werden verfolgt.

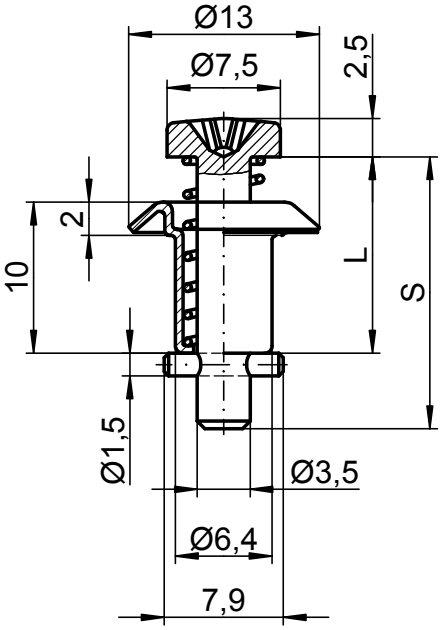

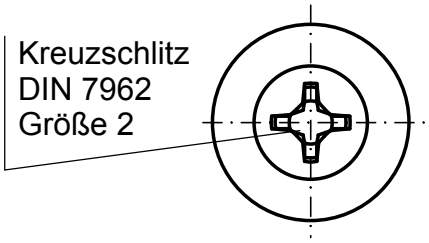

Achtung !
Nach Zeichnungen mit der End-Nr. 00 dürfen grundsätzlich nur Muster angefertigt werden.

				Freimaßtoleranzen DIN 7168 m			Werkstoff
					Tag	Name	Kreuzschlitzbolzen 410-*-KS-TV
				Bearb.	28.03.01	Nebel	
Aus-gabe	Änderung	Tag	Name	**Bednorz GmbH & Co. KG Am Aspenhaag 5 65451 Kelsterbach**			Zeichnung Nr.: / Katalog Nr.: / Maßstab 2:1

Diese Zeichnung ist unser Eigentum. Sie darf ohne unsere ausdrückliche Zustimmung weder vervielfältigt noch dritten Personen zugänglich gemacht werden. Zuwiderhandlungen werden verfolgt.

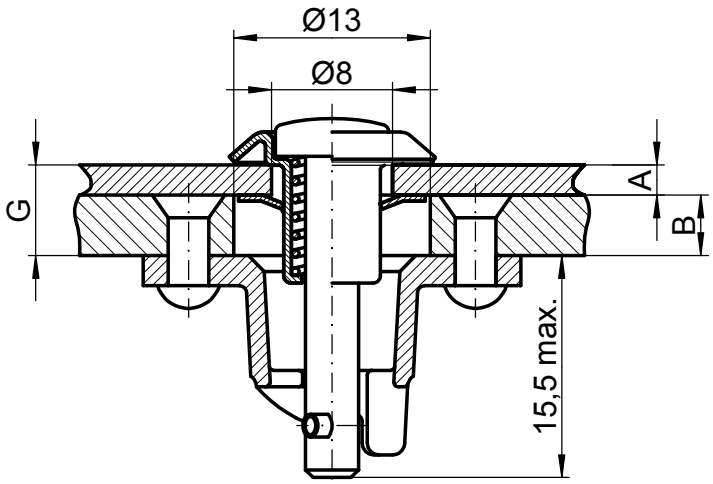

Achtung !
Nach Zeichnungen mit der End-Nr. 00 dürfen grundsätzlich nur Muster angefertigt werden.

				Freimaßtoleranzen DIN 7168 m			Werkstoff
					Tag	Name	Einbaubeispiel 410
				Bearb.	01.04.01	Nebel	
Aus-gabe	Änderung	Tag	Name	**Bednorz GmbH & Co. KG Am Aspenhaag 5 65451 Kelsterbach**			Zeichnung Nr.: / Katalog Nr.: / Maßstab 2:1